Masszeichnung

Nuggeteisbereiter **SNM 300**

[Artikel-Nr.: 413400300001]

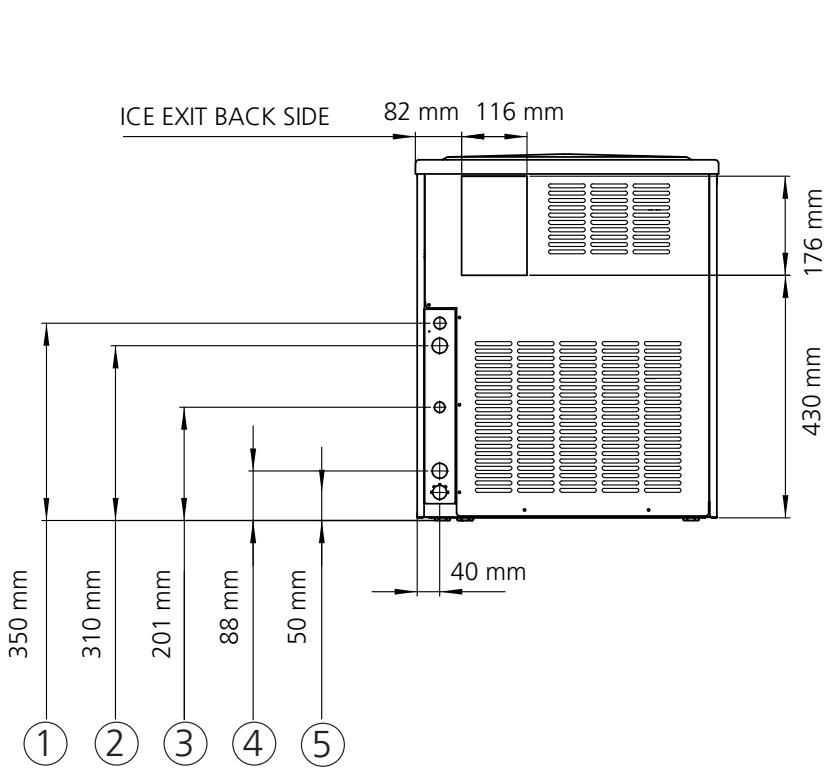

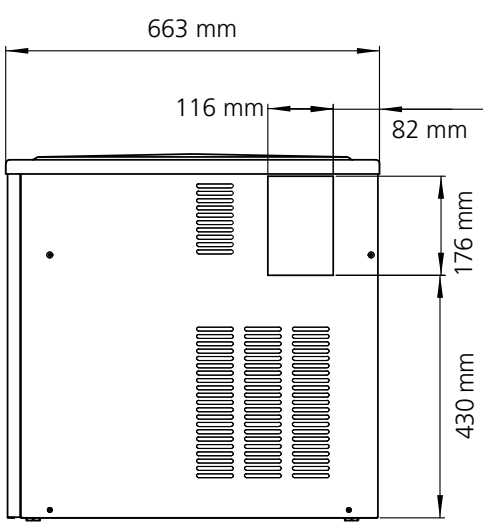

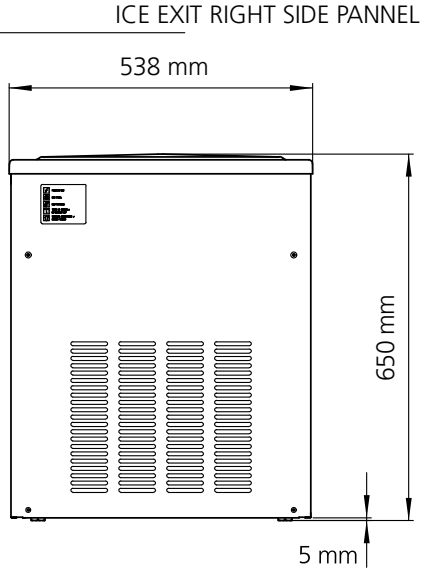

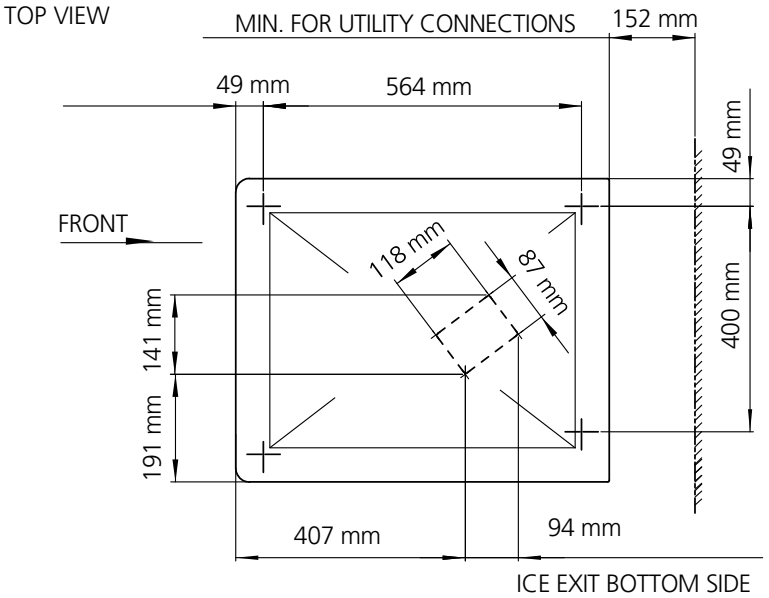

1. CAVO DI ALIMENTAZIONE
2. 3/4" GAS - ENTRATA ACQUA
3. 3/4" GAS - ENTRATA ACQUA SOLO RAFFREDD. ACQUA
4. 3/4" GAS - SCARICO ACQUA SOLO RAFFREDD. ACQUA
5. Ø 20 mm SCARICO VASCHETTA