Masszeichnung

Einbaukühlvitrine Green L GR-112-52-Z

(Bedienseite)

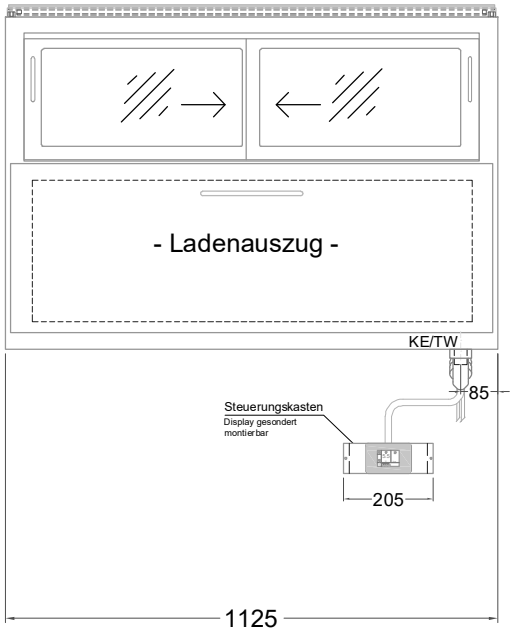

(Seitenansicht)

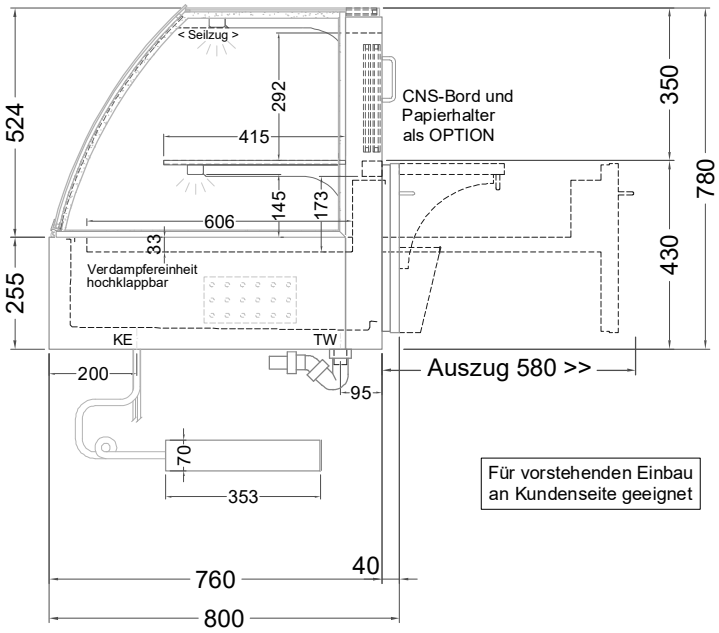

(Kundenseite)

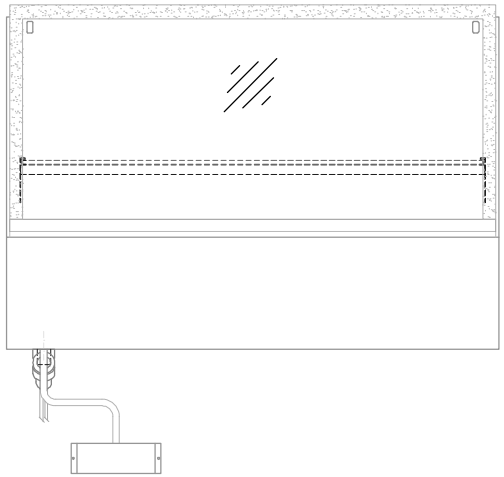

Für vorstehenden Einbau an Kundenseite geeignet

(Grundriss)

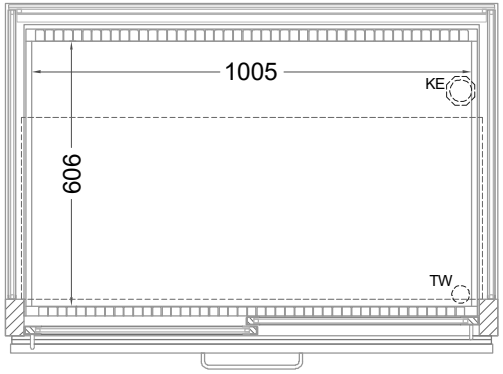

TW = Tauwasserablauf DNØ30
KE = Kälte-Elektro

[Art.Nr.: 357426]

Green L GR-112-52-Z

Stand: September 2024