Masszeichnung

Kühltisch (3 Abteile) CRIO HPM 700

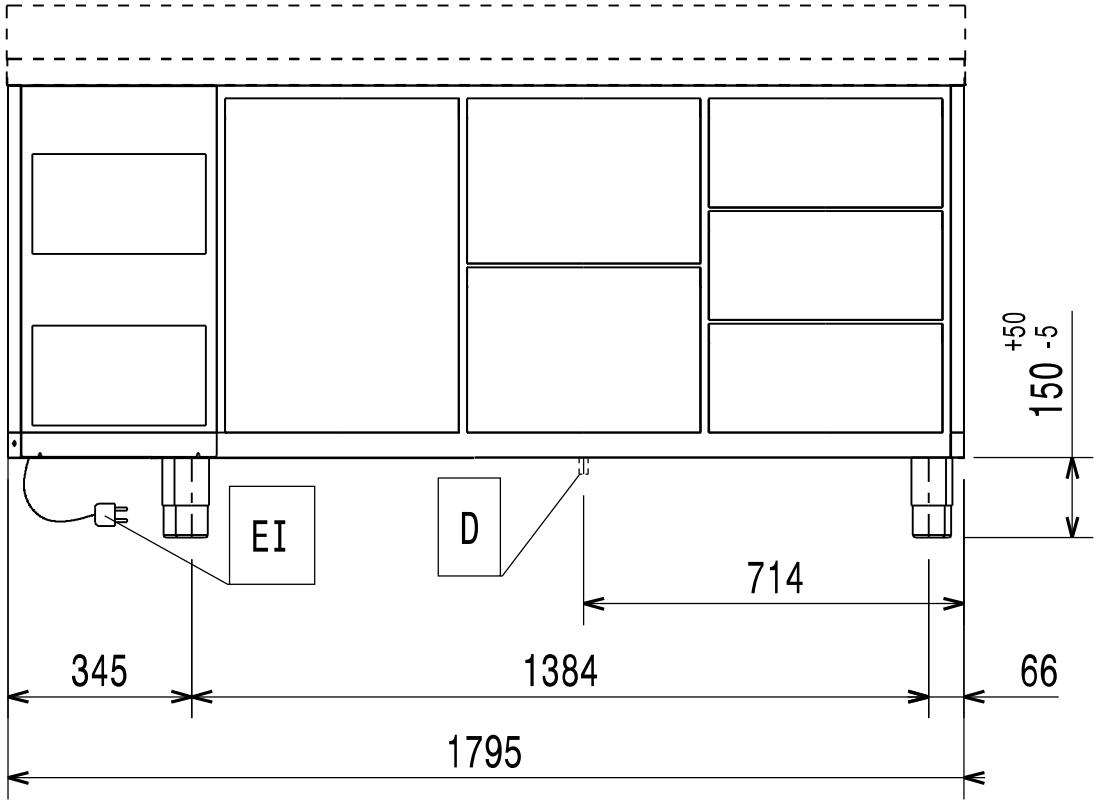

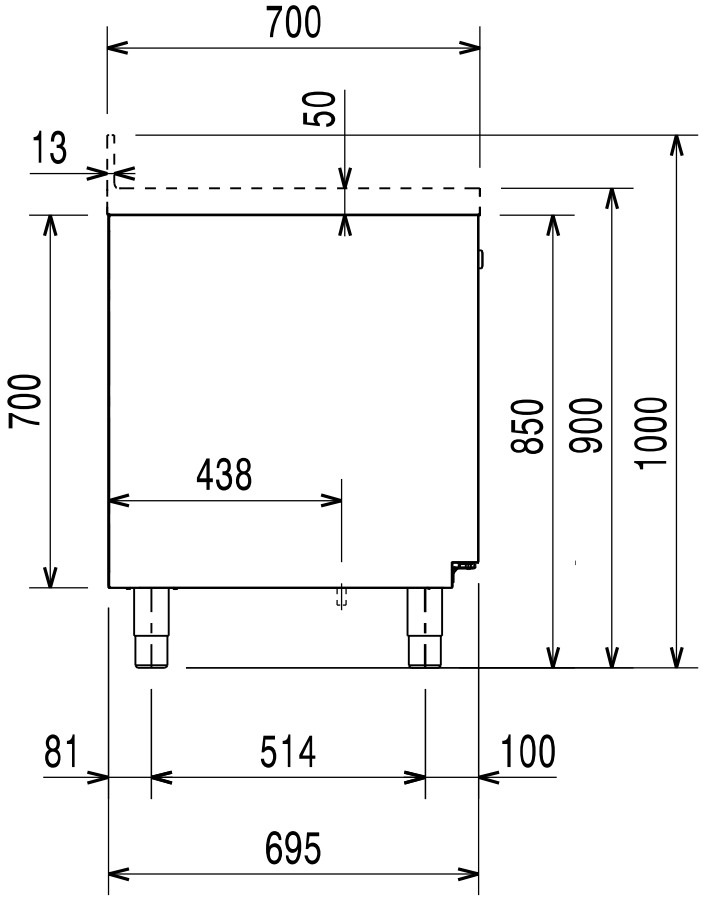

Stand: Mai 2024

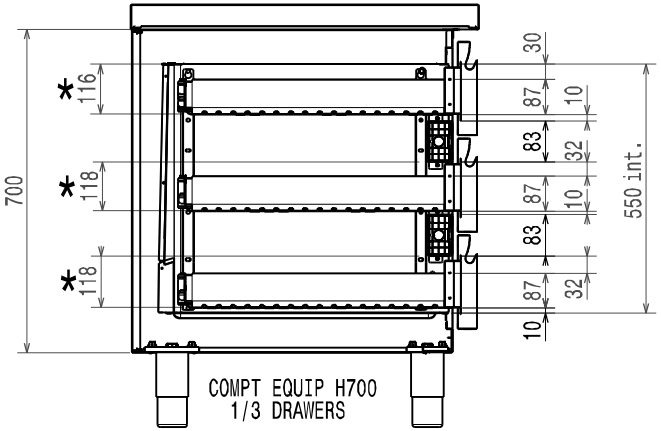

COMPT EQUIP H700
1/3 DRAWERS

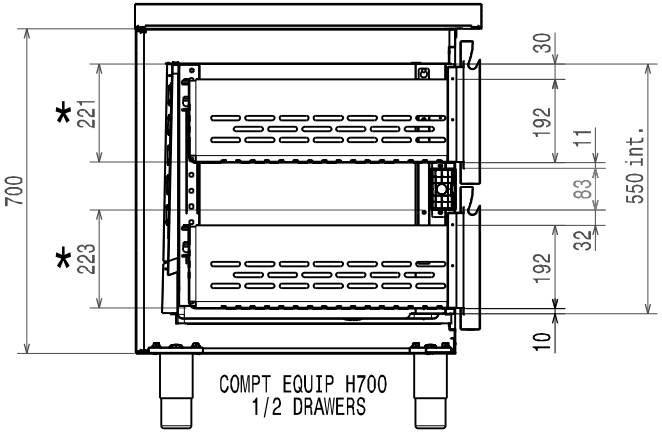

COMPT EQUIP H700
1/2 DRAWERS

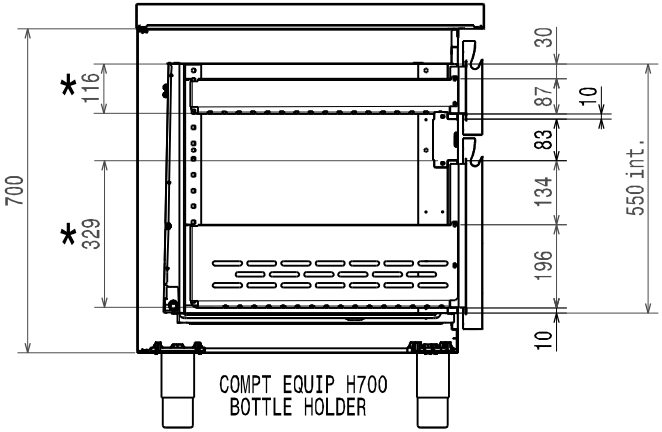

COMPT EQUIP H700
BOTTLE HOLDER

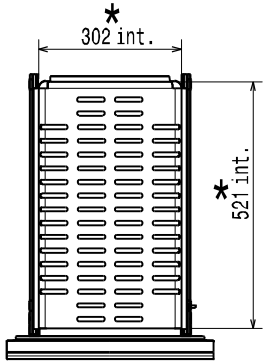

Drawer
Top View

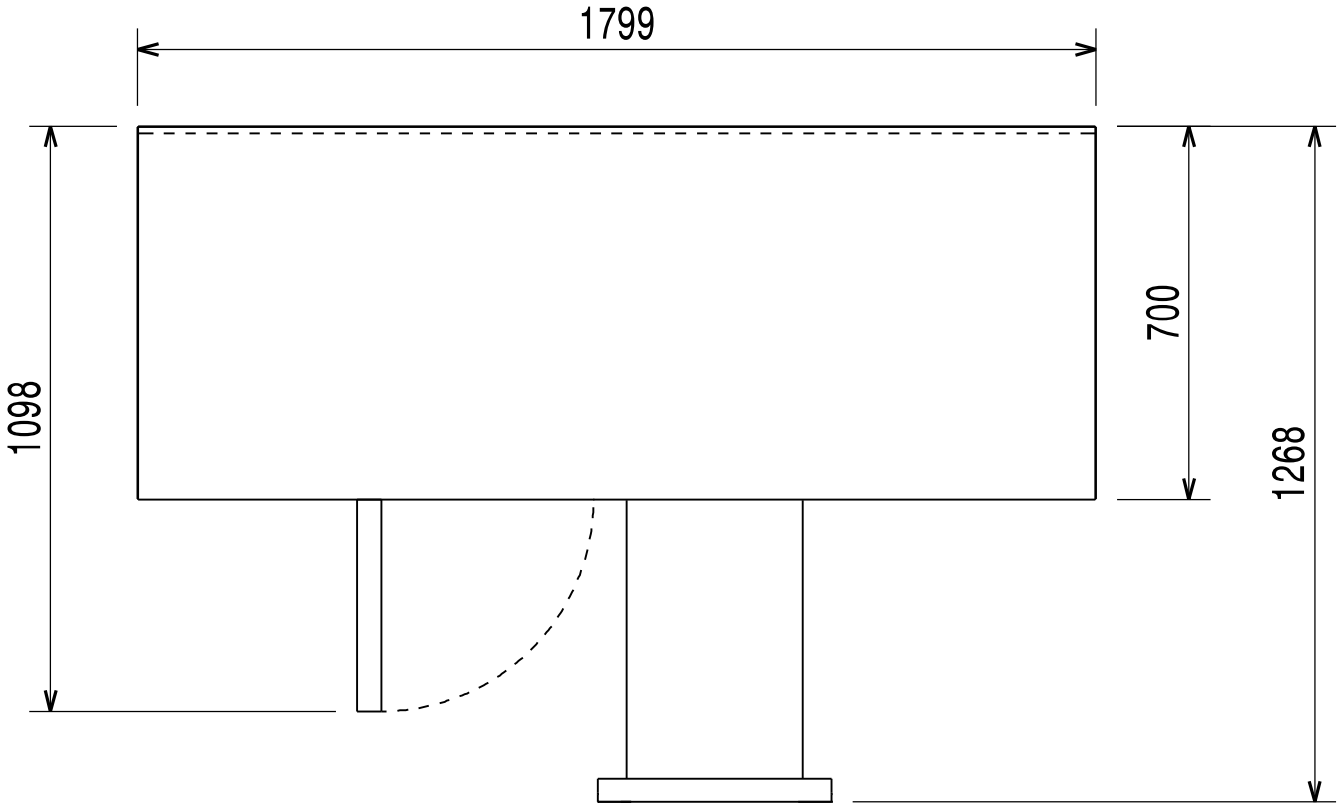
1799
1098
700
1268

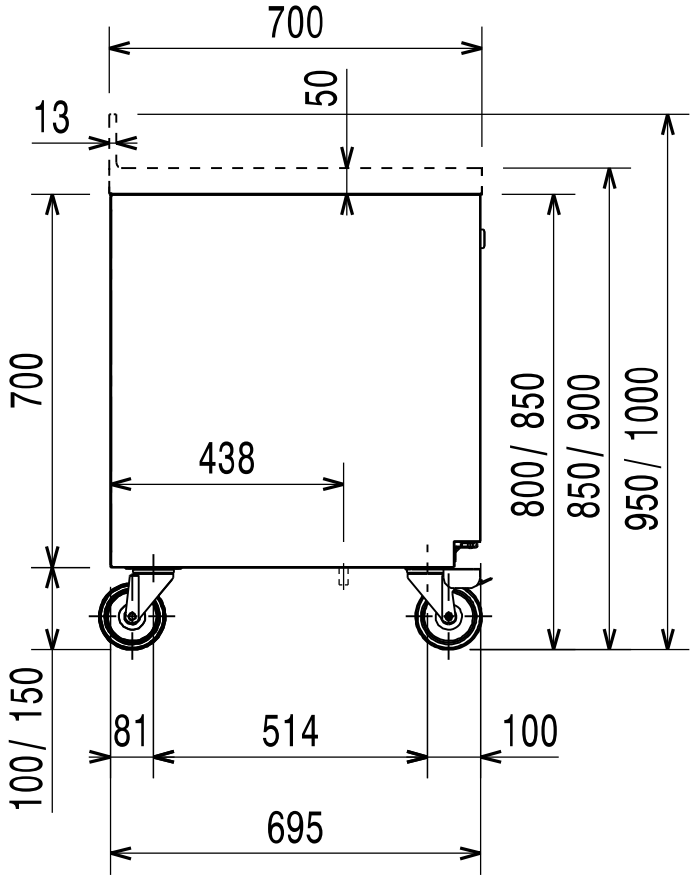
700
50
13
700
438
800/ 850
850/ 900
950/ 1000
100/ 150
81
514
100
695