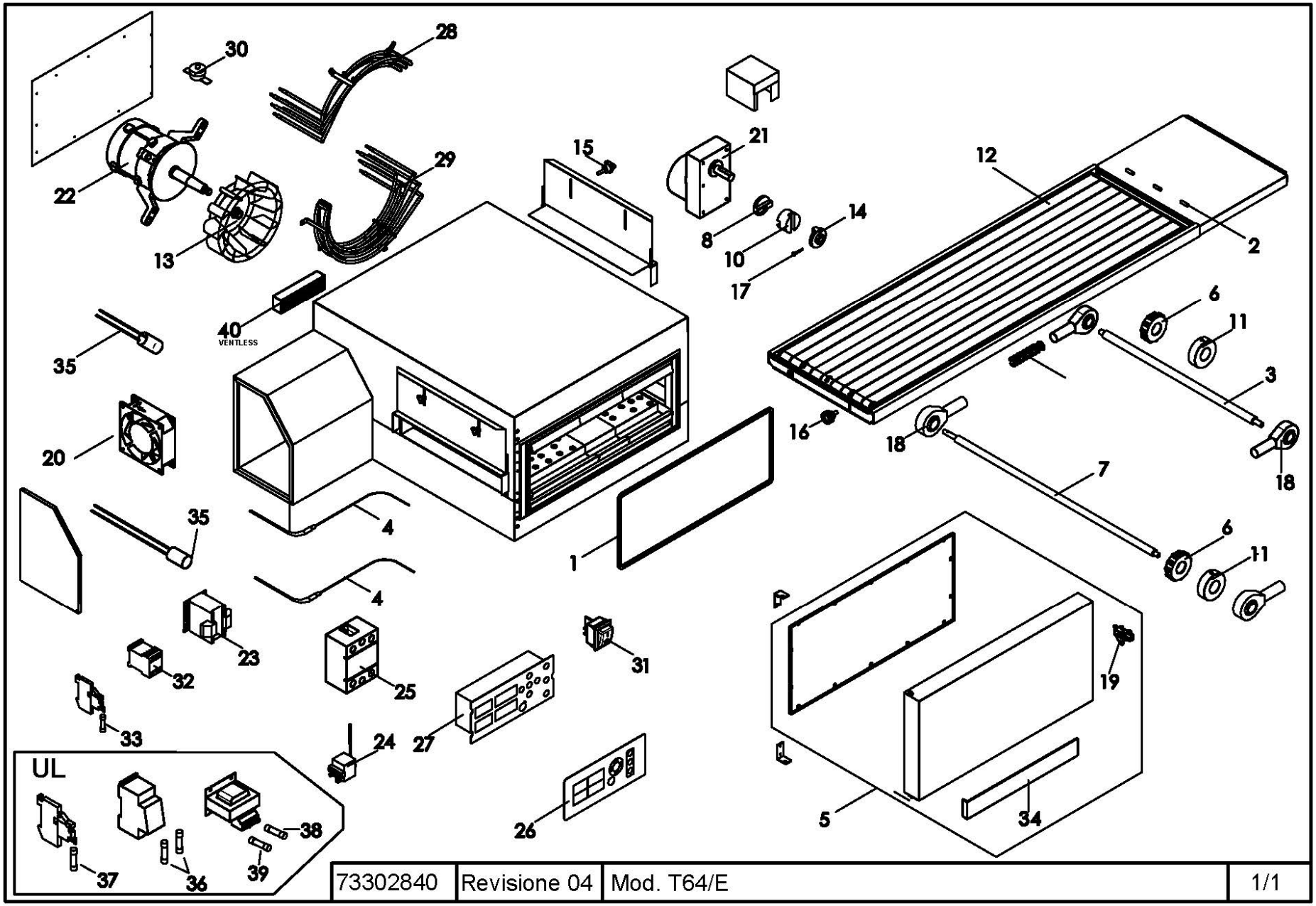

73302840	Revisione 04	Mod. T64/E	1/1

Rif.	Denominazione	Designation	Denomination	Bezeichnung	Denominación	الاسم
1	Treccia battuta porta	Door stop braid	Joint tressé butée porte	Dichtung Anschlag Tür	Trenza tope puerta	مفصل وقف حركة الباب
2	Tubetto giunzione nastro	Belt connector pipe	Raccord de jonction ruban	Bandverbindungsschlauch	Tubo junta cinta	أنبوب ربط سير النقل
3	Albero	Shaft	Arbre	Welle	Eje	عمود الحركة
4	Termocoppia	Thermocouple	Thermocouple	Thermoelement	Termopar	المزدوج الحراري
5	Porta	Door	Porte	Tür	Puerta	الباب
6	Ruota dentata	Toothed wheel	Roue dentée	Zahnrad	Rueda dentada	العجلة المسننة
7	Albero motore nastro	Conveyor drive shaft	Arbre moteur ruban	Motorwelle Förderband	Eje motor cinta	عمود محرك سير النقل
8	Giunto maschio lato riduttore	Male coupling – gear motor side	Joint mâle côté réducteur	Verbindungszapfen getriebeseitig	Junta macho lado reductor	موصل ذكر من جانب مقلل الحركة
9	Molla	Spring	Ressort	Feder	Resorte	زنبرك
10	Giunto femmina	Female coupling	Joint femelle	Verbindungseinschub	Junta hembra	موصل أنثى
11	Ruota liscia	Wheel	Roue	Wheel	Rueda	عجلة ناعمة
12	Rete nastro trasportatore	Conveyor mesh belt	Grillage ruban transporteur	Drahtmaschen Förderband	Red cinta transportadora	شبكة السير الناقل
13	Ventola di cottura	Cooking Fan	Ventilateur de cuisson	Lüfterra	Ventilador	مروحة الطهي
14	Giunto maschio lato nastro	Male coupling – belt side	Joint mâle côté ruban	Verbindungszapfen bandseitig	Junta macho lado cinta	موصل ذكر من جانب سير النقل
15	Volantino	Handwheel	Petit volant	Handrad	Volante	قرص التشغيل
16	Manopola	Dial	Bouton	Drehknopf	Mando	مقبض
17	Spina di sicurezza	Safety pin	Goupille de sécurité	Sicherheitsstift	Clavija de seguridad	قابس الأمان
18	Supporto testa a snodo	Support	Support	Auflage	Soporte	حامل رأس دائري
19	Agganciatore	Hook-up device	Atteleur	Anhakvorrichtung	Enganche	الخطاف
20	Ventilatore	Fan	Ventilateur	Lüfterrad	Ventilador	هواية
21	Motoriduttore	Gear motor	Motoréducteur	Getriebemotor	Motorreductor	مقلل الحركة
22	Motore	Motor	Moteur	Motor	Motor	المحرك
23	Trasformatore	Transformer	Transformateur	Transformator	Transformador	المحول
24	Termostato di sicurezza	Safety thermostat	Thermostat de sécurité	Sicherheitsthermostat	Termostato de seguridad	ترموستات الأمان
25	Relè stato solido	Solid state relais	Relais statique	Solid-State-Relais	Relé de estado sólido	مُرحِّل الحالة الصلبة
26	Etichetta	Label	Etiquette	Etikett	Tarjeta	الملصق
27	Centralina	Power Card	Carte de puissance	Leistungskarte	Tarjeta de potencia	وحدة التحكم
28	Resistenza	Heating element	Résistance	Widerstand	Resistencia	المقاومة
29	Resistenza	Heating element	Résistance	Widerstand	Resistencia	المقاومة
30	Interruttore termico	Thermal switch	Interrupteur thermique	Thermoschalter	Interruptor térmico	مفتاح حراري
31	Interruttore	Switch	Interrupteur	Schalter	Interruptor	المفتاح
32	Contattore	Contactor	Contacteur	Kontaktgeber	Contactor	موصِّل
33	Fusibile	Fuse	Fusible	Sicherung	Fusible	الفيوز (فتيل الانصهار)
34	Assieme con Logo	Assembly with Logo	Assemblage avec logo	Montage mit Logo	Montaje con Logo	التجمع مع الشعار
35	Filtro EMI	Filter EMI	Filtre EMI	Filter EMI	Filtro EMI	فلتر EMI
36	Fusibile	Fuse	Fusible	Sicherung	Fusible	الفيوز (فتيل الانصهار)
37	Fusibile	Fuse	Fusible	Sicherung	Fusible	الفيوز (فتيل الانصهار)
38	Fusibile	Fuse	Fusible	Sicherung	Fusible	الفيوز (فتيل الانصهار)
39	Fusibile	Fuse	Fusible	Sicherung	Fusible	الفيوز (فتيل الانصهار)
40	Catalizzatore	Catalyst	Catalyseur	Katalysator	Catalizador	محفز

73302840 T64/E