Explosionszeichnung
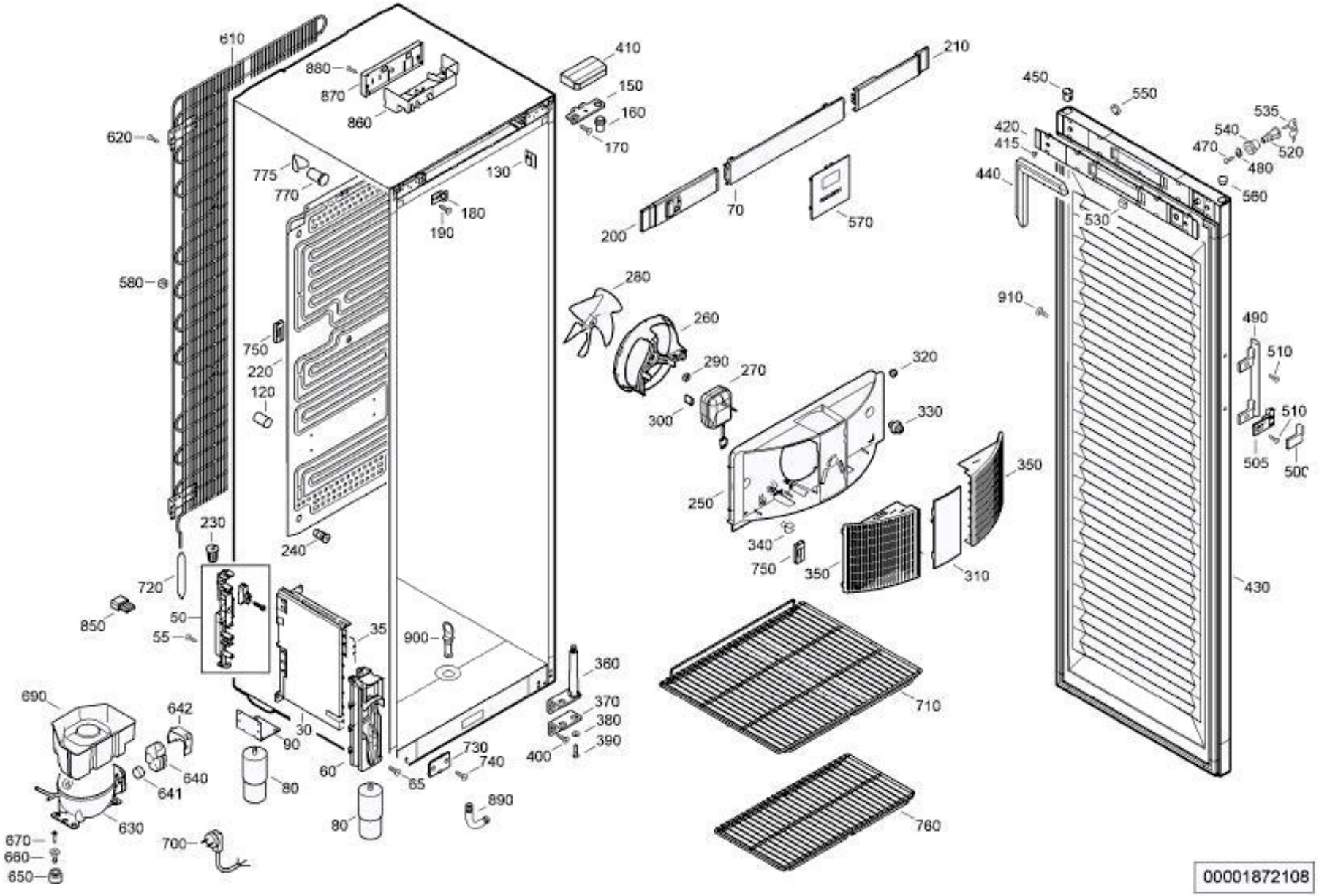
Umluft-Gewerbekühlschrank UKU 645 W