Masszeichnung

Einbaukühlvitrine **Gastro GE-80-53-E R290**

(Bedienseite)

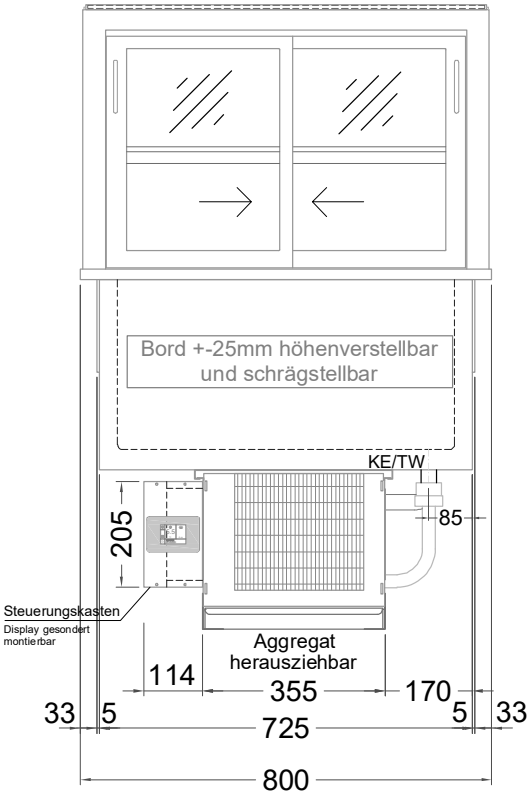

(Seitenansicht)

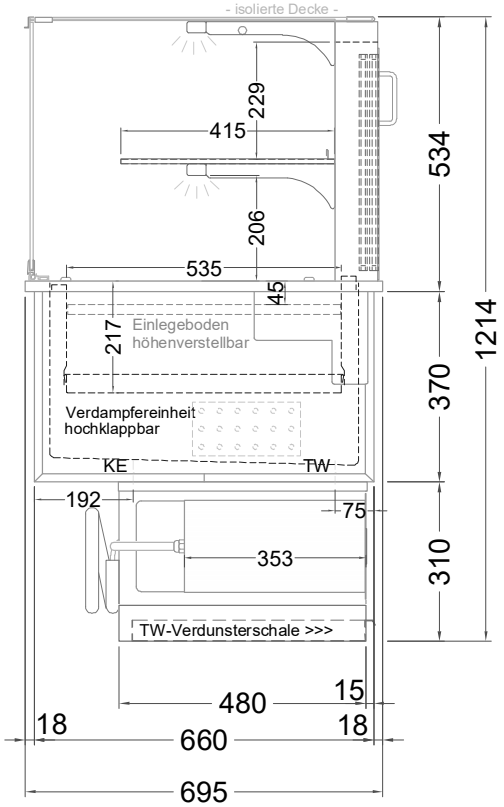

(Kundenseite)

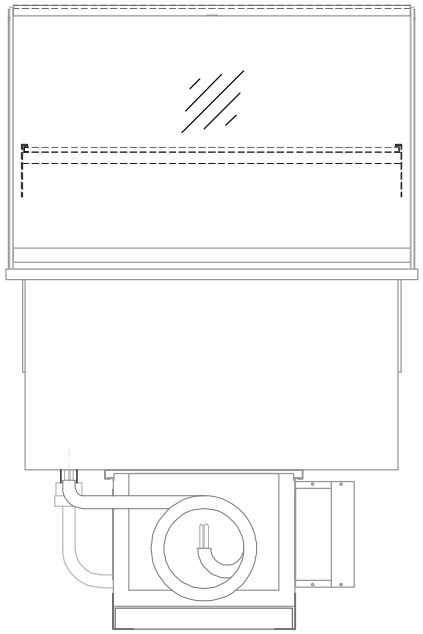

(Grundriss)

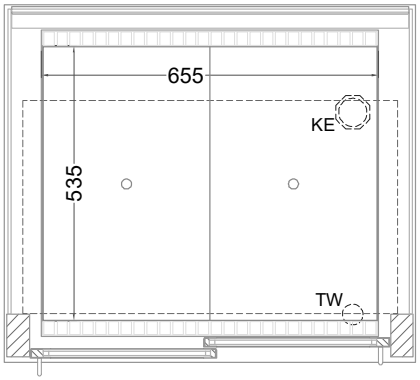

TW = Tauwasserablauf DNØ30
KE = Kälte-Elektro

[Art.Nr.: 357010]

Gastro GE-80-53-E R290

Stand: September 2024