Masszeichnung

Umluft-Gewerbetiefkühlschrank TKU 1402-Z Premium

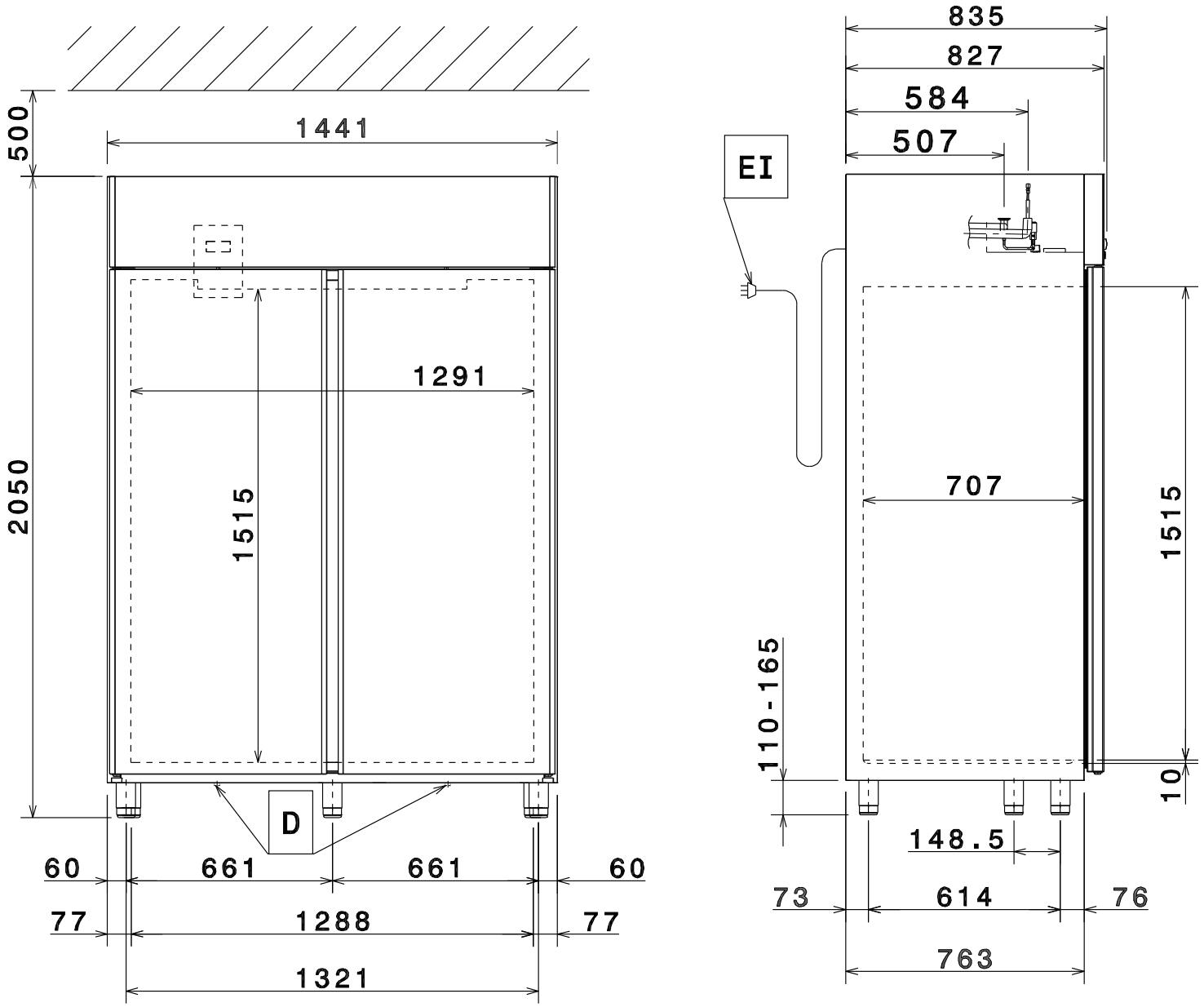

Stand: Mai 2024

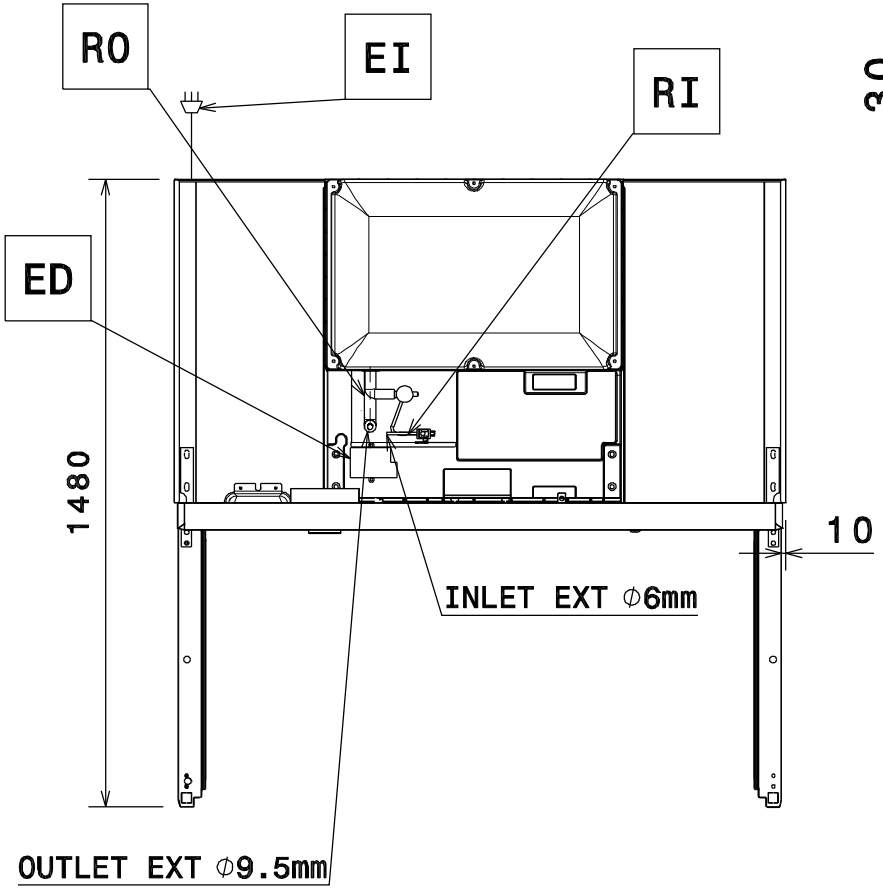

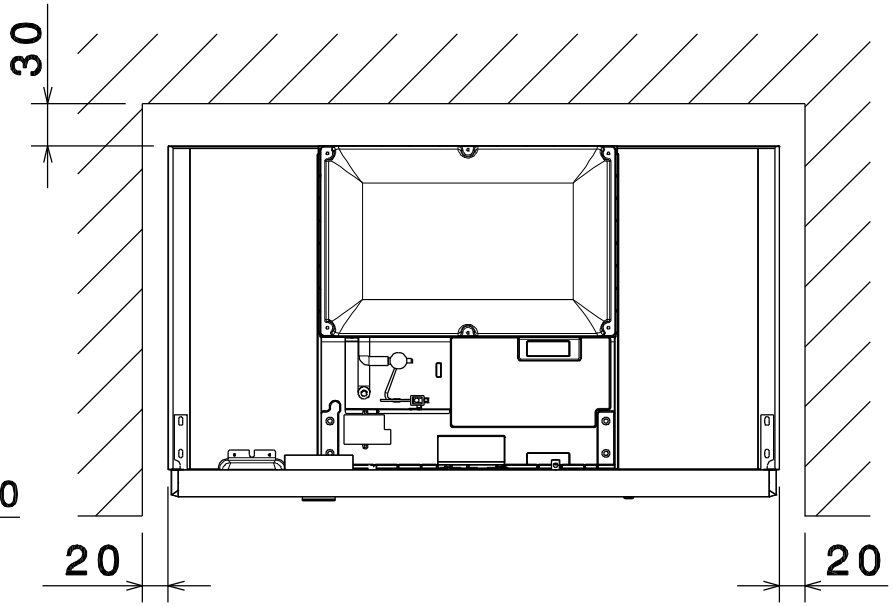

Doc.Nr.IDR-595R615