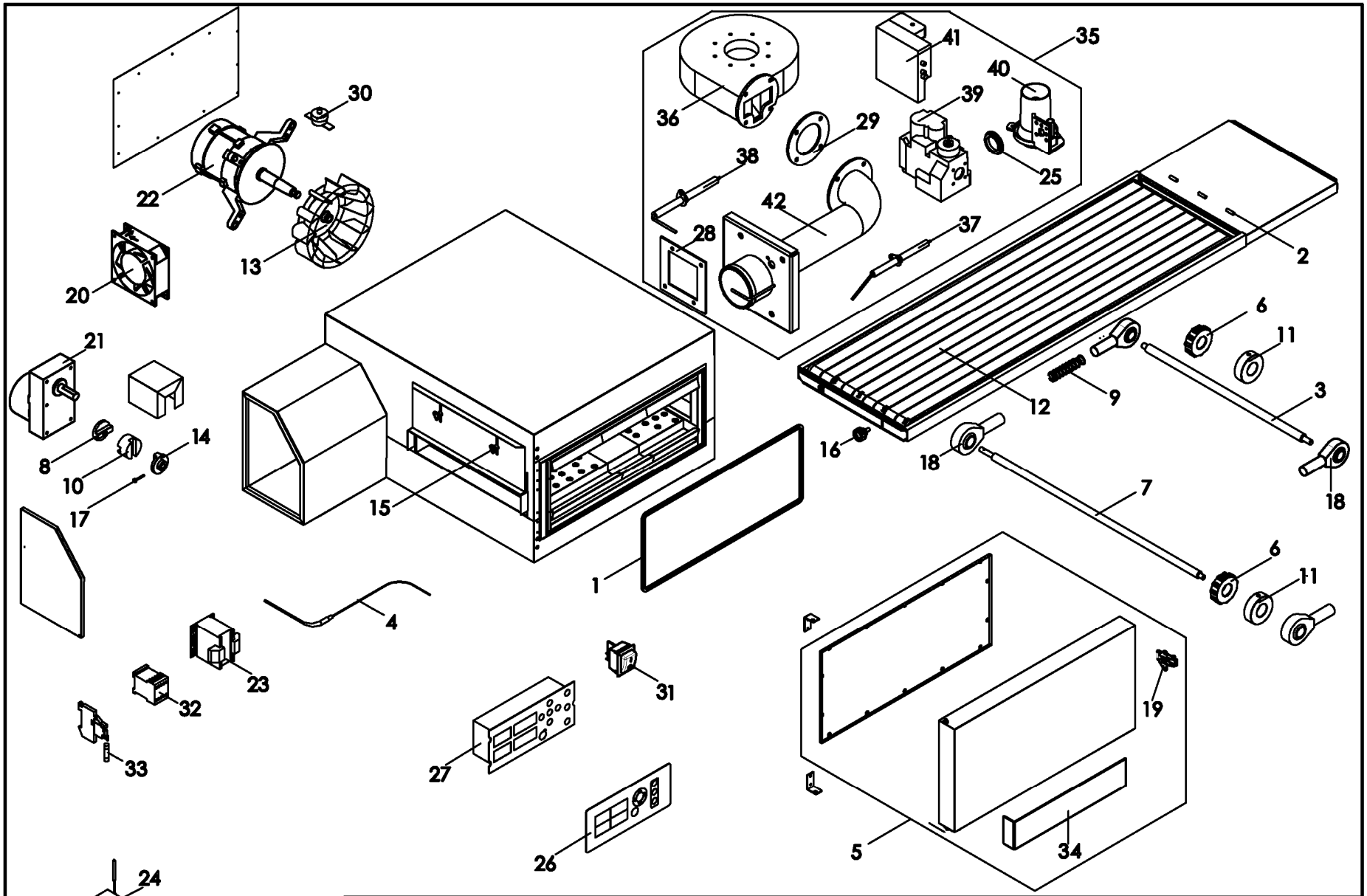

73303010	Revisione 03	Mod. T64/G	1/1

Rif.	Denominazione	Designation	Denomination	Bezeichnung	Denominación	لاسم
1	Treccia battuta porta	Door stop braid	Joint tressé butée porte	Dichtung Anschlag Tür	Trenza tope puerta	مفصل وقف حركة الباب
2	Tubetto giunzione nastro	Belt connector pipe	Raccord de jonction ruban	Bandverbindungsschlauch	Tubo junta cinta	أنبوب ربط سير النقل
3	Albero	Shaft	Arbre	Welle	Eje	عمود الحركة
4	Termocoppia	Thermocouple	Thermocouple	Thermoelement	Termopar	المزدوج الحراري
5	Porta	Door	Porte	Tür	Puerta	الباب
6	Ruota dentata	Toothed wheel	Roue dentée	Zahnrad	Rueda dentada	العجلة المسننة
7	Albero motore nastro	Conveyor drive shaft	Arbre moteur ruban	Motorwelle Förderband	Eje motor cinta	عمود محرك سير النقل
8	Giunto maschio lato riduttore	Male coupling – gear motor side	Joint mâle côté réducteur	Verbindungszapfen getriebeseitig	Junta macho lado reductor	موصل ذكر من جانب مقلل الحركة
9	Molla	Spring	Ressort	Feder	Resorte	زنبرك
10	Giunto femmina	Female coupling	Joint femelle	Verbindungseinschub	Junta hembra	موصل أنثى
11	Ruota liscia	Wheel	Roue	Wheel	Rueda	عجلة ناعمة
12	Rete nastro trasportatore	Conveyor mesh belt	Grillage ruban transporteur	Drahtmaschen Förderband	Red cinta transportadora	شبكة السير الناقل
13	Ventola di cottura	Cooking Fan	Ventilateur de cuisson	Lüfterra	Ventilador	مروحة الطهي
14	Giunto maschio lato nastro	Male coupling – belt side	Joint mâle côté ruban	Verbindungszapfen bandseitig	Junta macho lado cinta	موصل ذكر من جانب سير النقل
15	Volantino	Handwheel	Petit volant	Handrad	Volante	قرص التشغيل
16	Manopola	Dial	Bouton	Drehknopf	Mando	مقبض
17	Spina di sicurezza	Safety pin	Goupille de sécurité	Sicherheitsstift	Clavija de seguridad	قابس الأمان
18	Supporto testa a snodo	Support	Support	Auflage	Soporte	حامل رأس دائري
19	Agganciatore	Hook-up device	Atteleur	Anhakvorrichtung	Enganche	الخطاف
20	Ventilatore	Fan	Ventilateur	Lüfterrad	Ventilador	هواية
21	Motoriduttore	Gear motor	Motoréducteur	Getriebemotor	Motorreductor	مقلل الحركة
22	Motore	Motor	Moteur	Motor	Motor	المحرك
23	Trasformatore	Transformer	Transformateur	Transformator	Transformador	المحول
24	Termostato di sicurezza	Safety thermostat	Thermostat de sécurité	Sicherheitsthermostat	Termostato de seguridad	ترموستات الأمان
25	Guarnizione valvola-venturi	Venturi gasket	Joint venturi	Dichtung Venturi-Ventil	Junta válvula Venturi	حشوة الصمام - بخاخات
26	Etichetta	Label	Etiquette	Etikett	Tarjeta	الملصق
27	Centralina	Power Card	Carte de puissance	Leistungskarte	Tarjeta de potencia	وحدة التحكم
28	Guarnizione bruciatore-camera	Chamber-burner gasket	Joint brûleur-chambre	Dichtung Kammerbrenner	Junta quemador cámara	حشوة الموقد - حجرة
29	Guarnizione ventilatore-bruciatore	Fan-burner gasket	Joint ventilateur-brûleur	Dichtung Brennerventilator	Junta ventilador quemador	حشوة الهواية - الموقد
30	Interruttore termico	Thermal switch	Interrupteur thermique	Thermoschalter	Interruptor térmico	مفتاح حراري
31	Interruttore	Switch	Interrupteur	Schalter	Interruptor	المفتاح
32	Contattore	Contactor	Contacteur	Kontaktgeber	Contactor	موصّل
33	Fusibile	Fuse	Fusible	Sicherung	Fusible	الفيوز (فتيل الانصهار)
34	Assieme con Logo	Assembly with Logo	Assemblage avec logo	Montage mit Logo	Montaje con Logo	التجمع مع الشعار
35	Gruppo di combustione	Combustion group	Bloc de combustion	Verbrennungseinheit	Grupo de combustión	مجموعة الاحتراق
36	Ventilatore	Fan	Ventilateur	Ventilator	Ventilador	هواية
37	Rilevatore fiamma	Flame detector	Détecteur veilleuse	Flammendetektor	Detector de llama	رافع اللهب
38	Accenditore	Lighter	Allumage	Zünder	Bujía de encendido	مُشعل
39	Valvola modulante	Modulating valve	Vanne modulante	Nachführventil	Válvula modulante	صمام تعديل
40	Venturi	Venturi	Venturi	Venturi	Venturi	بخاخات
41	Controllo fiamma	Flame control	Contrôle veilleuse	Flammenkontrolle	Control de llama	التحكم في اللهب
42	Bruciatore	Burner	Brûleur	Brenner	Quemador	موقد
				73303010	T64/G	